# SÉRIE 30
# HC30WB5R2

ONVIF® ISG

## Caméra dôme 5MP IP WDR IR

| OPÉRATIONNEL | |
|---|---|
| Standard vidéo | NTSC/PAL |
| Système de numérisation | Progressive |
| Capteur d'image | 1/2,7" Progressif CMOS |
| Nombre de pixels (H × V) | 2560(H) x 1920(V) |
| Illumination minimale | 0,035 couleur de flux @ F1.4, 0 lux N/B avec LED IR allumées @ F1.4 |
| Ratio S/N | > 55 dB |
| Vitesse d'obturation électronique | 1/5 ~ 1/32 000 |
| Distance IR | Distance jusqu'à 50 m (165 pieds) |
| Contrôle de la lumière IR | Smart IR (Auto/Manuel)/OFF |
| Nombre de lumière IR | 2 |
| Jour/Nuit | Auto/Jour/Nuit/Horaire |
| Compensation de contre-jour | WDR, HLC |
| Balance des blancs | Auto/courant fixe/manuel |
| Prendre le contrôle | 0-100 % |
| Large plage dynamique | 120 dB |
| Réduction de bruit | 3D DNR |
| Masquage de confidentialité | Off/On (5 zones) |
| Détection de mouvement | Détection de mouvement/Détection d'intrusion/Détection de personnes |
| Détection d'altération | Détection d'altération/image trop sombre Détection/Détection d'image trop claire/ Détection d'image trop floue |
| Région d'intérêt | Soutien |
| Lentille | 2,8 mm ~ 12 mm, MFZ, F1.4 ~ F2.8 |
| Angle de vue | H : 88°-30°, V : 65°-23° @5MP<br>H : 93°-32°, V : 51°-18° @4MP |

| VIDÉO | |
|---|---|
| Compression de vidéo | H.265/H.264/Codec intelligent/MJPEG |
| Résolution | (5MP) 2560 x 1920/2048 x 1536/ 1600 x 1200/1280 x 960/800 x 600/640 x 480 ; (4MP) 2688 x 1520/1920 x 1080/1600 x 904/ 1280 x 720/640 x 360 |
| Fréquence de trame | « Courant principal : 5M/4M (1 ~ 25/30fps) ; *jusqu'à 30fps @5M en dessous H.265 seulement<br>Sous-flux : 800 x 600 (1 ~ 25/30fps) ;<br>Troisième flux : VGA (1 ~ 25/30fps) » |
| Contrôle du débit binaire | Débit binaire contraint/Qualité fixe |
| Débit binaire | 20 K ~ 40 Mbps |

| RÉSEAU | |
|---|---|
| Ethernet | Ethernet 10 Base-T/100 Base-TX (RJ-45) |
| Navigateurs Web pris en charge | Chrome 71+, Internet Explorer 11.0+ |
| Soutenu OS | Microsoft Windows 7/10 |
| Protocoles* | IPv4, IPv6, TCP/IP, HTTP, HTTPS, UPnP, RTSP/RTP/RTCP, IGMP, SMTP, DHCP, NTP, DNS, DDNS, CoS, QoS, SNMP, 802.1X, UDP, ICMP, ARP, TLS |
| L'interopérabilité | Profil ONVIF G/S |
| Accès maximum d'utilisateurs | 10 utilisateurs |
| Sécurité | Protection du compte utilisateur et du mot de passe, HTTPS, Filtre IP, Authentification Digest, TLS1.2 uniquement, Cryptage de flux, AES 128/256, SSH/Telnet fermé, conformité PCIDSS |
| Évènement | Notification d'événement via HTTP, SMTP, serveur NAS et carte MicroSD<br>Téléchargement de fichier via HTTP, SMTP, serveur NAS et carte MicroSD |
| Micro SD | Emplacement pour carte Micro SD/SDHC/ SDXC (256 Go) |

| ÉLECTRIQUE | |
|---|---|
| Source de courant | DC12V, PoE (IEEE 802.3af) (Classe 0) |
| Consommation d'énergie | MAX 12,95 W |

| MÉCANIQUE | |
|---|---|
| Dimensions | 215,6 mm x 85 mm x 85 mm (8,49" x 3,35" x 3,35") |
| Poids du produit | 0,78 kg |
| Poids du paquet | 1,0 kg |
| Matériau | Boîtier en aluminium moulé sous pression avec revêtement |
| Couleur de construction | RAL 120-1 (blanc lyrique) |

| ENVIRONNEMENTAL | |
|---|---|
| Température de fonctionnement | Départ : -10 °C ~ 60 °C (14 °F ~ 140 °F)<br>En fonctionnement : -30 °C ~ 60 °C (-22 °F ~ 140 °F) |
| Humidité relative | Moins de 90 %, sans condensation |
| Protection contre la pénétration | IP66 |

| RÉGLEMENTAIRE | |
|---|---|
| Émissions | FCC PARTIE 15B, EN 55032, EN61000-6-3 |
| Immunité | EN 50130-4 |
| Sécurité | UL 62368-1, EN 62368-1 |
| ROHS | EN 50581 |
| Pays d'origine | Taïwan |

** Des développements spécifiques peuvent s'avérer nécessaires dans des cas d'utilisateurs spécifiques pour prendre en charge certains de ces protocoles sur le terrain à mesure qu'ils évoluent dans le temps.*

Honeywell

# SÉRIE 30 CAMÉRA DÔME 5MP IP WDR IR MFZ

| COMPATIBILITÉ DU SYSTÈME | |
|---|---|
| MAXPRO NVR PE | Jusqu'à 128 canaux IP RAID5/6 Enterprise NVR |
| MAXPRO NVR SE | Jusqu'à 64 canaux IP System NVR |
| MAXPRO NVR XE | Jusqu'à 16 canaux IP Systèmes NVR |
| LOFICIEL MAXPRO NVR | Logiciel d'enregistrement jusqu'à 128 canaux IP |
| ADPRO NVR FASTTRACE 2E | Jusqu'à 32 canaux IP avec jusqu'à 32 NVR NV canaux, ou jusqu'à 20 canaux analogiques hybrides |
| ADPRO NVR IFT-E | Jusqu'à 32 canaux IP avec jusqu'à 32 VA canaux NVR |
| ADPRO NVR IFT | Jusqu'à 32 canaux IP ou 16 canaux IP avec jusqu'à 16 canaux NVR |
| ADPRO NVR EFT | Jusqu'à 16 canaux IP avec jusqu'à 8 NVR NV canaux VA ou jusqu'à 16 canaux analogiques hybrides |
| ADPRO NVR IFT GATEWAY | 4 canaux IP + 4 canaux VA |
| HEN*4 | Séries NVR Performance (H.264 et H.265) à 8, 16, 32 et 64 canaux |
| HEN*3 | Séries NVR Performance 4/8/16 canaux (H.264 et H.265) |

| SUPPORTS ET ACCESSOIRES | | |
|---|---|---|
| HBS2-BB | | Boîtier de dérivation |
| HQA-PM2 | | Adaptateur de montage sur poteau avec HBS2-BB |

| COMMANDE | |
|---|---|
| **HC30WB5R2** | Caméra dôme vidéo réseau 5MP, TDN, WDR, CMOS 1/2,7", objectif MFZ 2,8 mm-12 mm, 2 LED IR, H.265, PoE, IP66 |

# DIMENSIONS

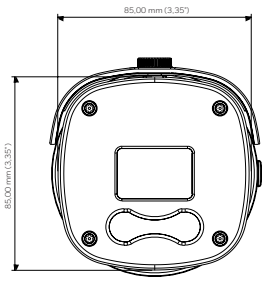


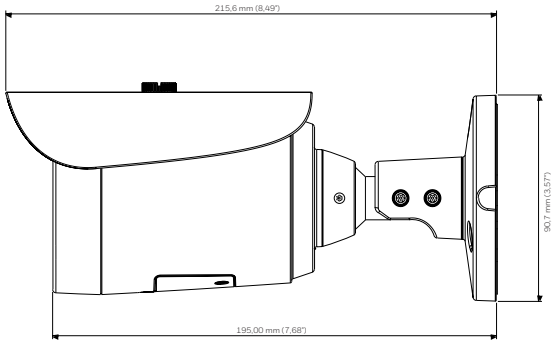


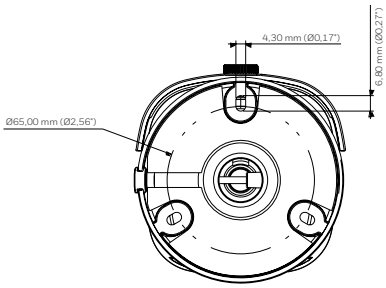


**Pour plus d'informations :**
www.security.honeywell.com/fr
Email : security.france@honeywell.com

**Honeywell Commercial Security**
7 Rue Georges Besse
Immeuble Lavoisier
CS92182
92160 Antony
France
Tel : +33(0)810 106 610
www.honeywell.com

ONVIF et le logo ONVIF sont des marques déposées d'ONVIF Inc.
Honeywell se réserve le droit, sans notification préalable, de modifier la conception ou les spécifications du produit.

HSV-HC30WB5R2-02-FR(0719)DS-T
© 2019 Honeywell International Inc.

THE FUTURE IS WHAT WE MAKE IT

Honeywell